Разрез 1-1

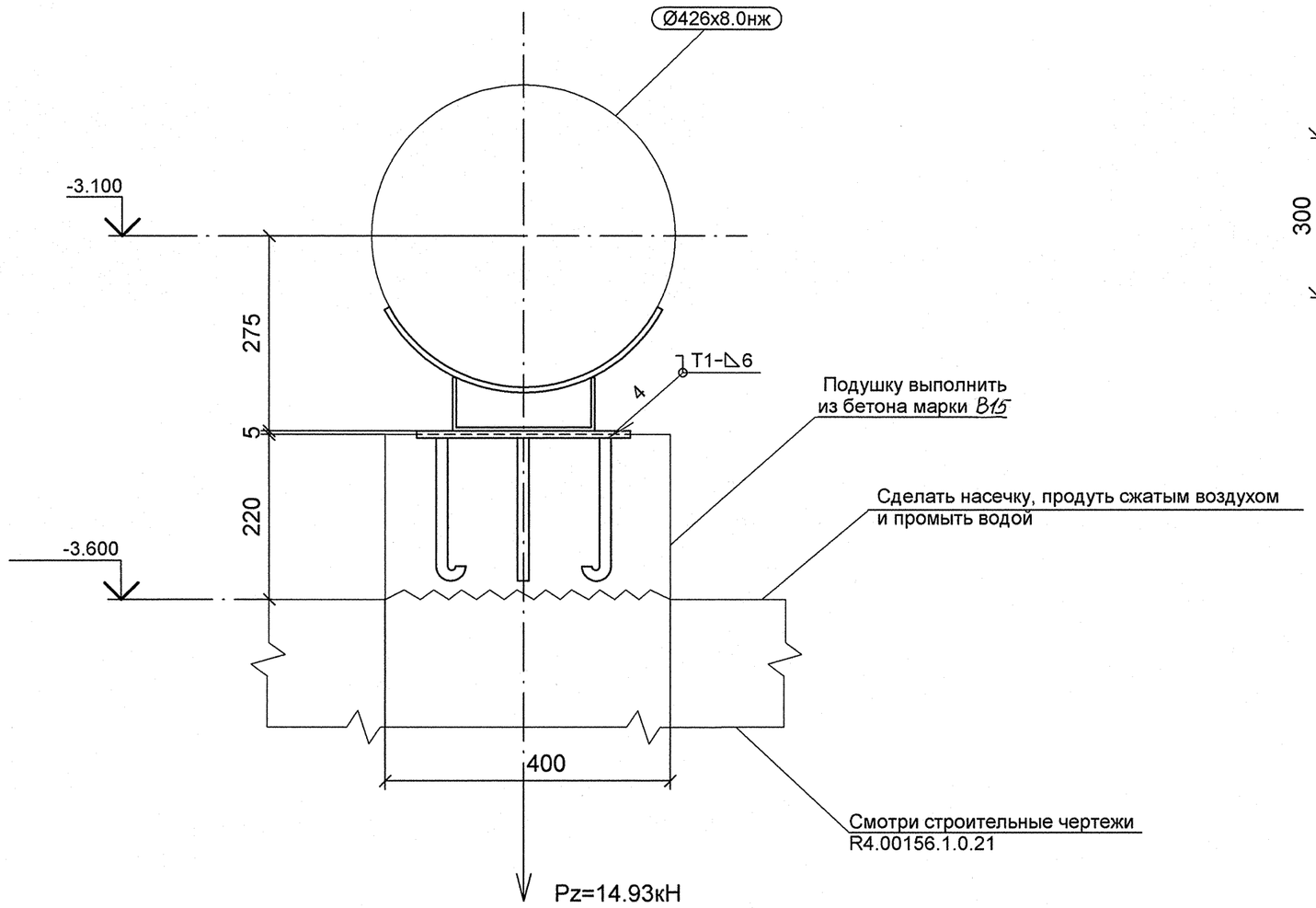

Деталь поз. 2

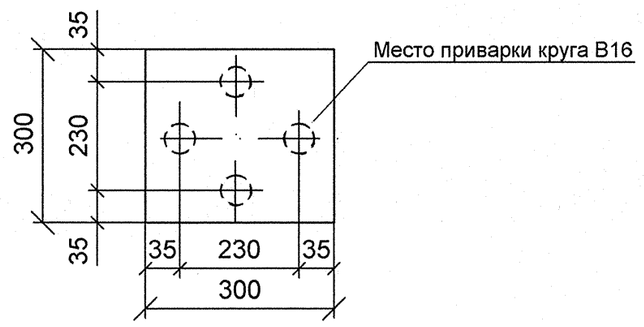

Спецификация деталей

Поз.	Обозначение	Наименование	Кол	Материал	Масса, кг ед.	Масса, кг общ.	Примечание
1	ГОСТ 2590-2006	КРУГ 16 - В, L = 200	4	20-б ГОСТ 1050-88	0.32	1.26	
2	ГОСТ 19903-74	ЛИСТ Б-ПН-10х300х300	1	Ст3сп5 ГОСТ 14637-89	7.07	7.07	
3	18 ОСТ 34-10-615-93	ОПОРА 426К	1	СБОРНЫЙ	12.20	12.20	
	ГОСТ 2246-70	ПРОВОЛОКА		СВ-08Г2С	-	-	
	ГОСТ 9467-75	ЭЛЕКТРОДЫ		УОНИИ 13/45	-	-	
					Итого:	20.53	

1 Привязку опоры смотри чертеж R4.ST10.3010.012.01.00.001 (R43.00202.1.0.12 лист 8).
2 Сварку производить по ГОСТ 5264-80.
3 Сварку опоры с трубопроводом производить по ОСТ 34-10-615-93.
4 Отметка трубопровода подлежит уточнению в соответствии с уклоном трубопровода.
5 Pz - максимальная нагрузка на опору.
6 Изготовить один комплект.

План расположения опоры

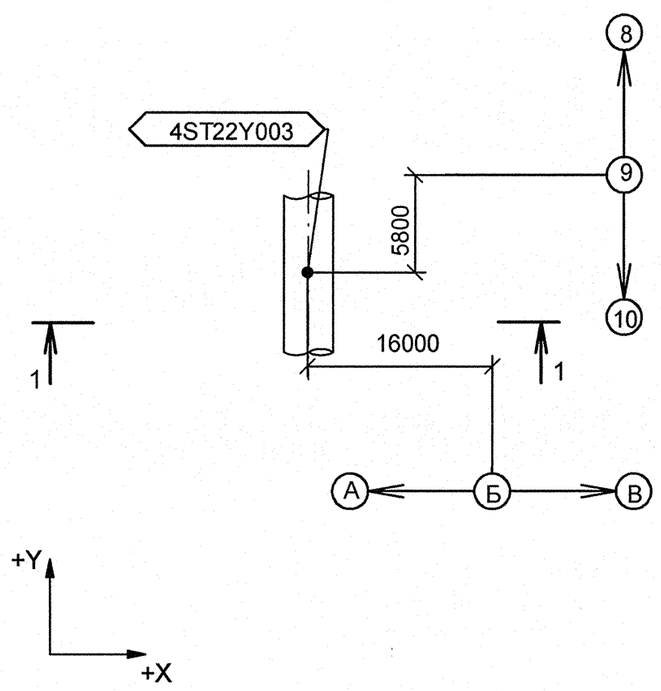

Изометрический вид

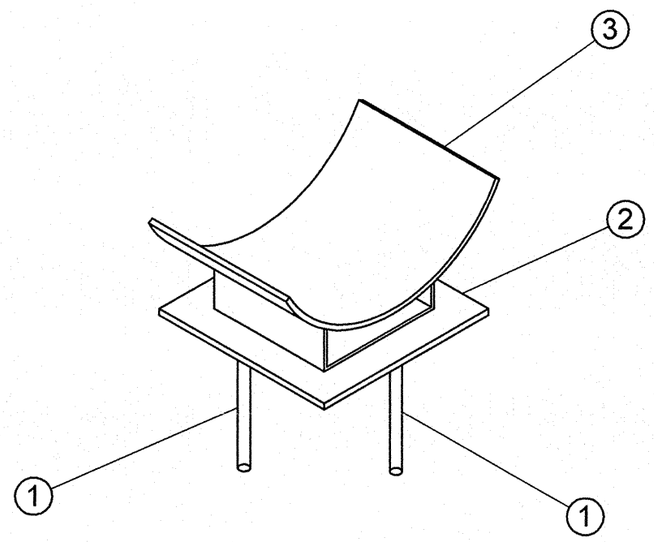

АРХИВНЫЙ ЭКЗЕМПЛЯР

Изм.	Кол.уч.	Лист	№ док.	Подпись	Дата
Инженер 3 к.		Мосенков			19.05
Пров. инж. 2 к.		Соколова			20.04
Нач.гр.		Морозова			21.04
Н.контр.		Краснояров			28.04

Инв. № подл. R4.00202.1.0.12
Лист 132

R4.ST10.3012.012.01.00.046

Ростовская АЭС Блок 4

Главный корпус
Машинное отделение (ДО, ЭЭТУ)
Трубопроводы замкнутого контура ОГЦ

Стадия	Лист	Листов
Р	1	1

Опора скользящая
4ST22Y003

ОАО "НИАЭП" 2012

Формат А2

Дополнительные подписи

Взам. инв. N

Подп. и дата

Инв. N подл. R4.00202.1.0.12